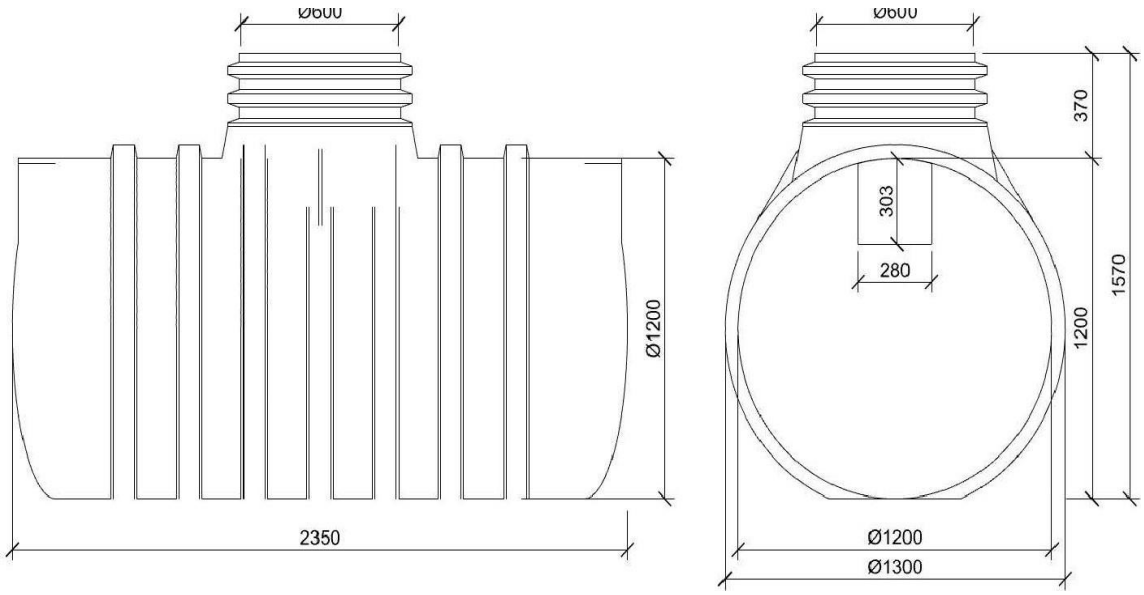

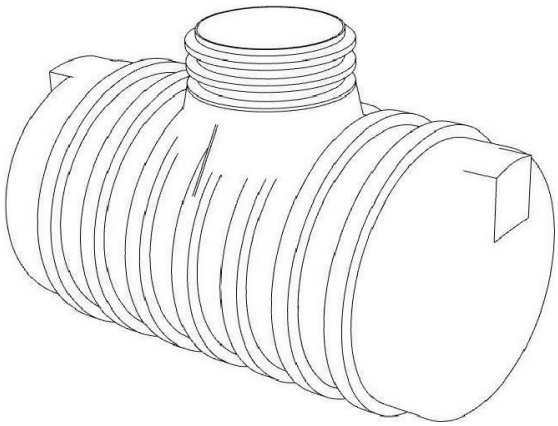

Olympia 2,3 m³ / 2350 litrů

TYP	PLASTOVÁ NÁDRŽ 2350L
MATERIÁL	POLYETYLEN
DÉLKA	2350 MM
VÝŠKA VČETNĚ KOMÍNKU	1570 MM
ŠÍŘKA	1200 MM
PRŮMĚR ŠACHTY/OTVORU	600
HMOTNOST	130 KG
OBJEM	2350 LITRŮ